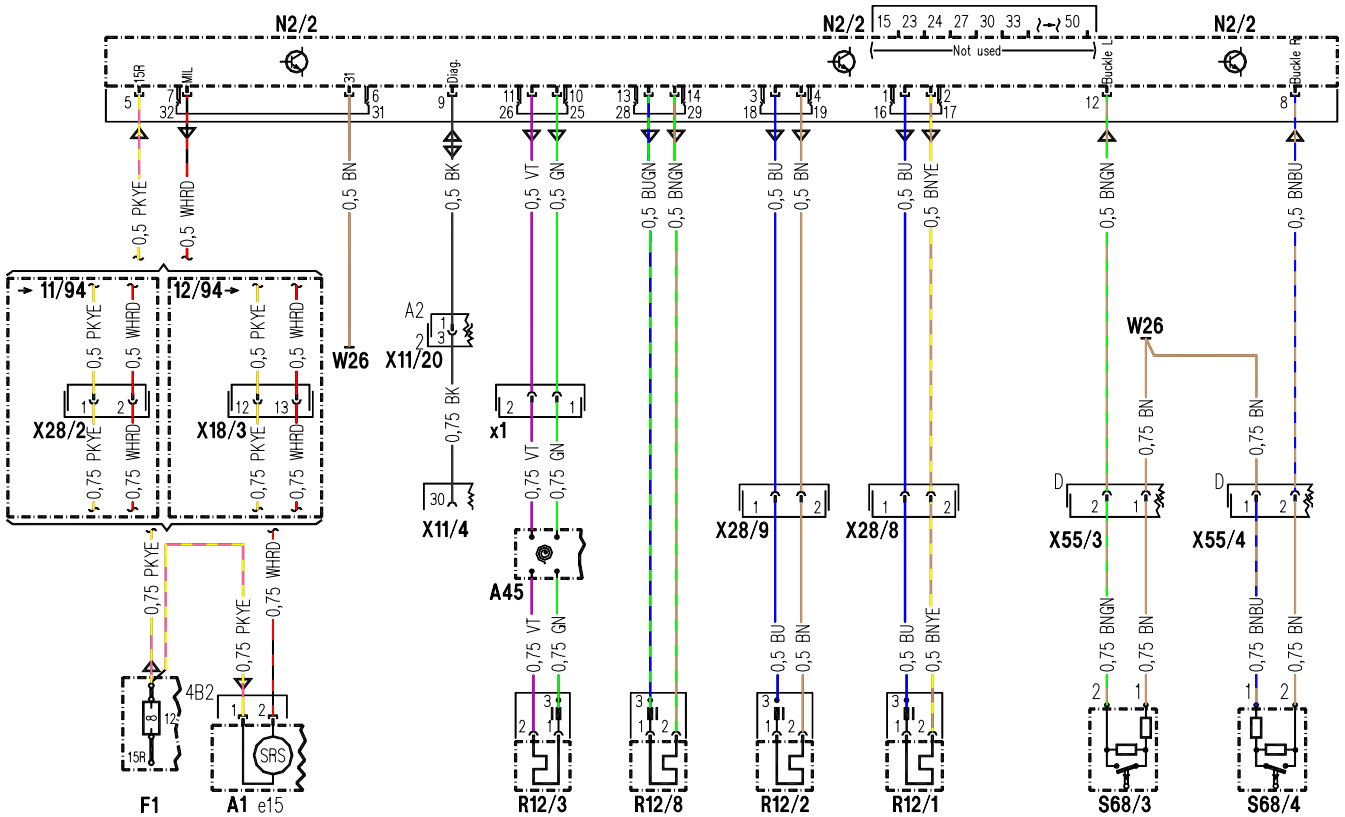

PE 91.60-U-2000-99YB