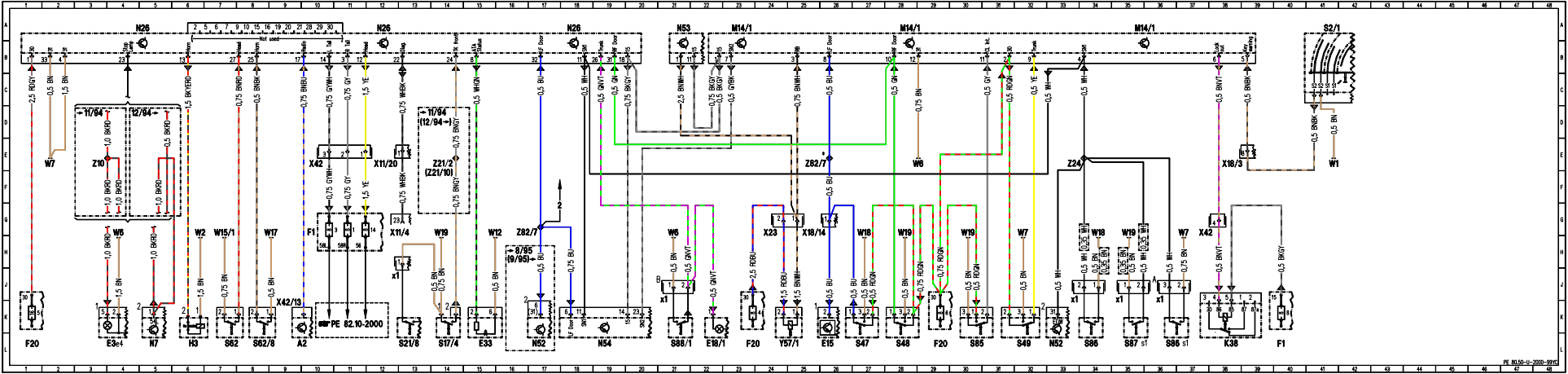
N26
N53
M14/1
S2/1
W7
Z10
11/94
12/94
X42
X11/20
Z21/2
(Z21/10)
Z82/7
W8
Z24
X18/3
W1
W6
W2
W15/1
W17
F1
X11/4
W19
W12
Z82/7
8/95
(9/95)
X23
X18/14
W18
W19
W7
X42
X42/13
PE 82.10-2000
F20
E3e4
N7
H3
S62
S62/8
A2
S21/8
S17/4
E33
N52
N54
S88/1
E18/1
F20
Y57/1
E15
S47
S48
F20
S85
S49
N52
S86
S87
S86
K38
F1
PE 80.50-U-2000-99YC