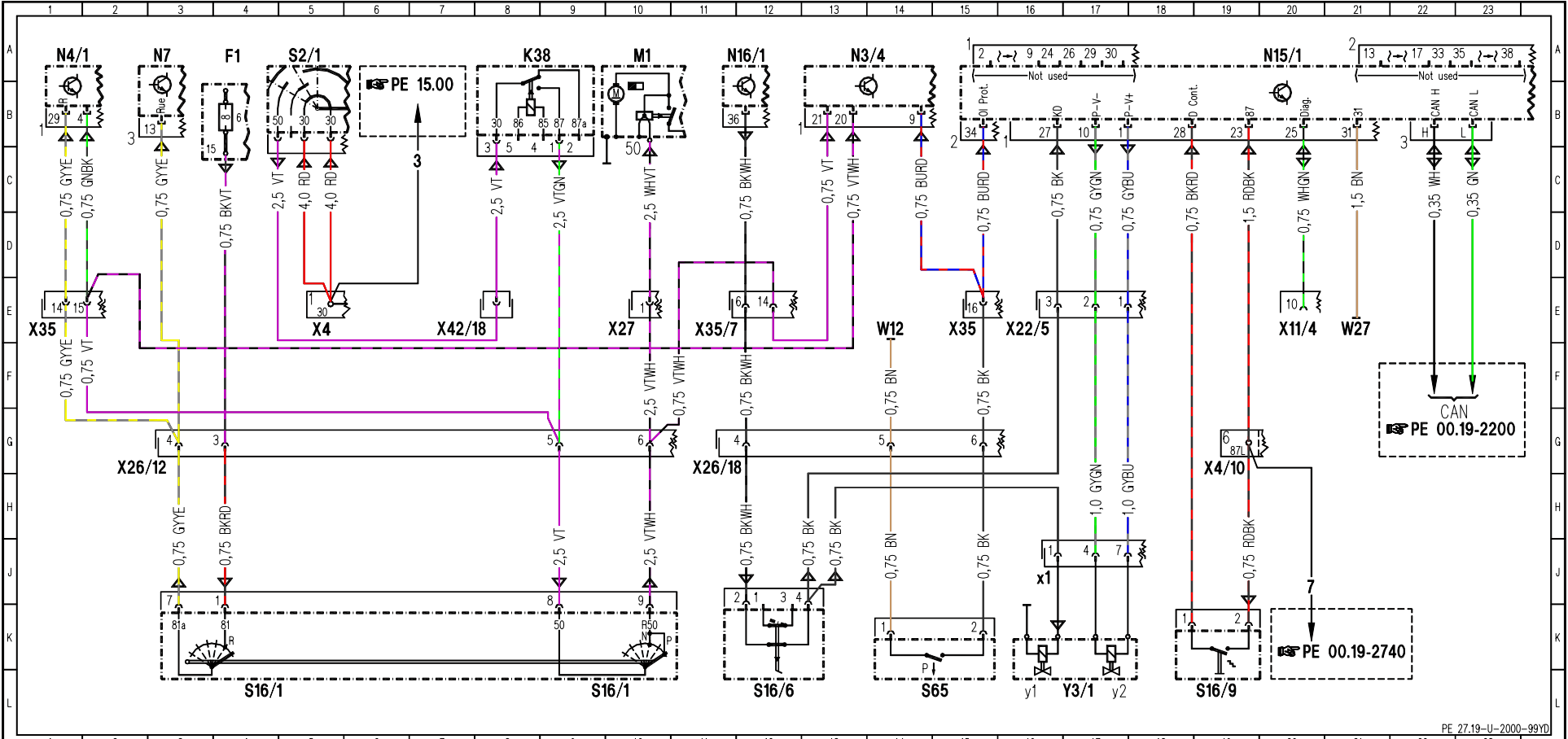
N4/1
N7
F1
S2/1
PE 15.00
K38
M1
N16/1
N3/4
N15/1
Not used
Not used
OI Prot.
KO
D-V-
D-V+
D Cont.
87
Diag.
CAN H
CAN L
0,75 GYYE
0,75 GNBK
0,75 GYYE
0,75 BKVT
2,5 VT
4,0 RD
4,0 RD
2,5 VT
2,5 VTGN
2,5 WHVT
0,75 BKWH
0,75 VT
0,75 VTWH
0,75 BURD
0,75 BURD
0,75 BK
0,75 GYGN
0,75 GYBU
0,75 BKRD
1,5 RDBK
0,75 WHGN
1,5 BN
0,35 WH
0,35 GN
X35
X4
X42/18
X27
X35/7
W12
X35
X22/5
X11/4
W27
CAN
PE 00.19-2200
0,75 GYYE
0,75 VT
2,5 VTWH
0,75 VTWH
0,75 BKWH
0,75 BN
0,75 BK
X26/12
X26/18
X4/10
0,75 GYYE
0,75 BKRD
2,5 VT
2,5 VTWH
0,75 BKWH
0,75 BK
0,75 BK
0,75 BN
0,75 BK
1,0 GYGN
1,0 GYBU
0,75 RDBK
x1
7
PE 00.19-2740
S16/1
S16/1
S16/6
S65
y1
Y3/1
y2
S16/9
PE 27.19-U-2000-99YD